HOMOLOGÍA

Dibujo Técnico
Diego de Miguel

1

1. Hallar la figura homóloga a la ABCD dada, en la homología definida por el centro O, el eje e y dos puntos homólogos AA'.

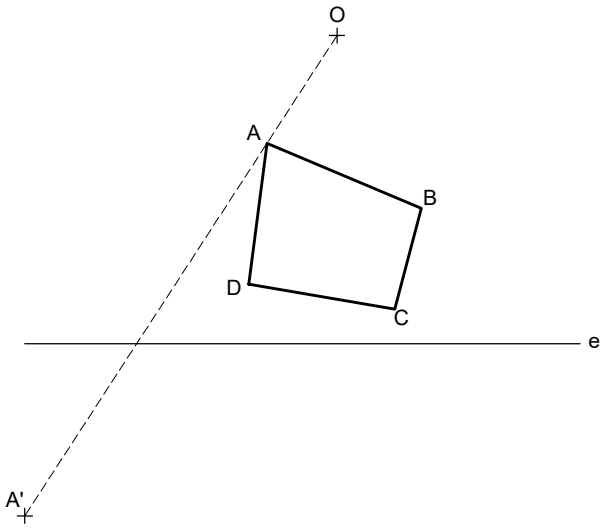

2. Hallar la figura homóloga a la ABCD dada, en la homología definida por el centro O, el eje e y dos puntos homólogos AA'.

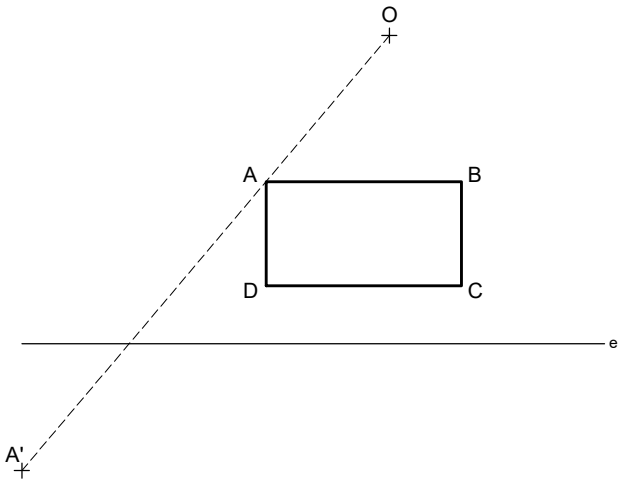

3. Hallar la figura homóloga a la ABCD, en la homología definida por el centro O, el eje e y un par de puntos homólogos PP'.

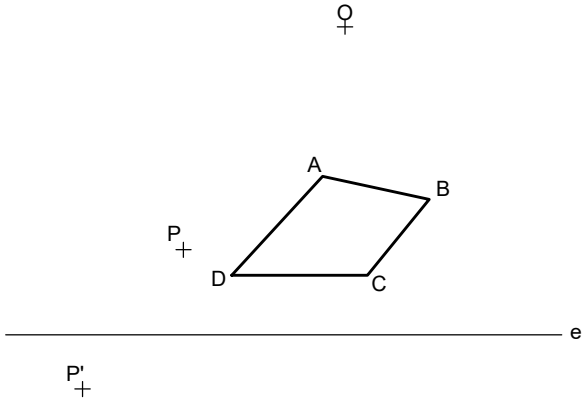

4. Hallar la figura homóloga a la ABC dada, en la homología definida por el centro O, el eje e y dos rectas homólogas r y r'.

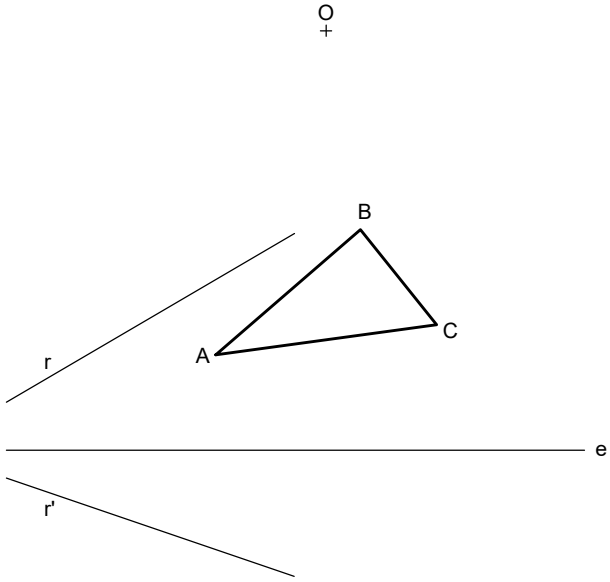

5. Hallar la figura homóloga a la dada, en la homología definida por el centro O, el eje e y un par de puntos homólogos AA'.

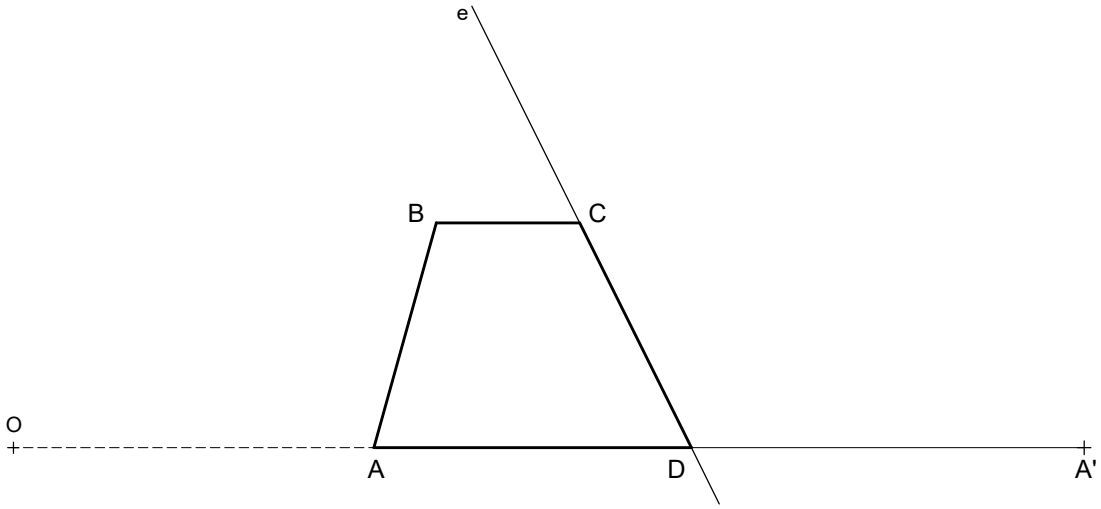

HOMOLOGÍA

Dibujo Técnico
Diego de Miguel

1

1. Hallar la figura homóloga a la ABCD dada, en la homología definida por el centro O, el eje e y dos puntos homólogos AA'.

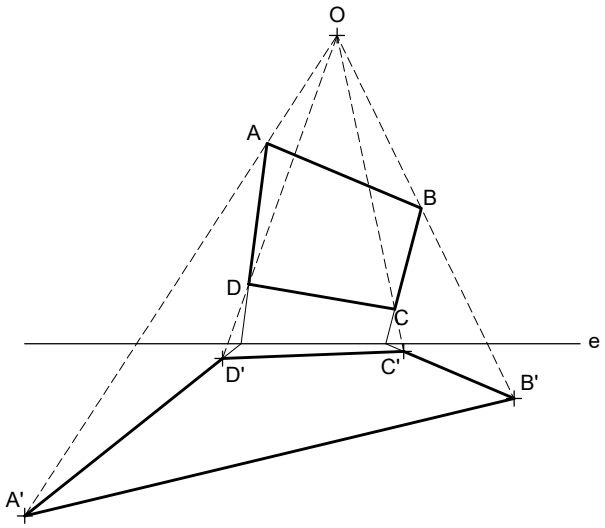

2. Hallar la figura homóloga a la ABCD dada, en la homología definida por el centro O, el eje e y dos puntos homólogos AA'.

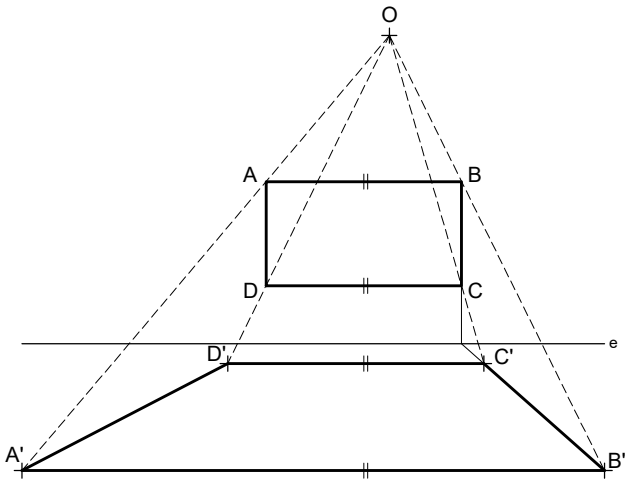

3. Hallar la figura homóloga a la ABCD, en la homología definida por el centro O, el eje e y un par de puntos homólogos PP'.

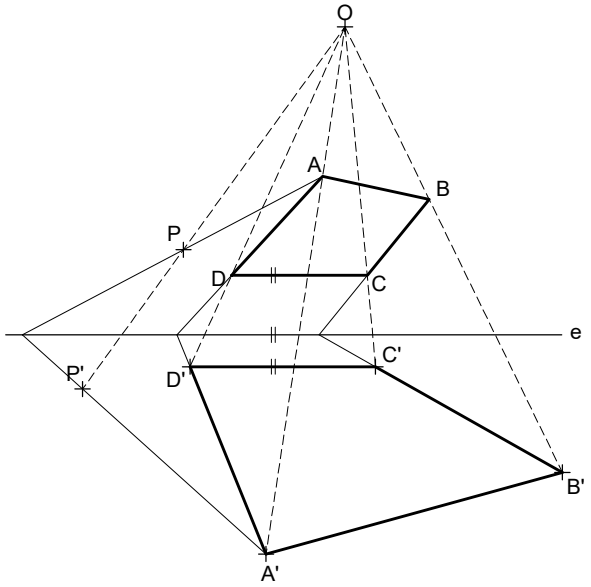

4. Hallar la figura homóloga a la ABC dada, en la homología definida por el centro O, el eje e y dos rectas homólogas r y r'.

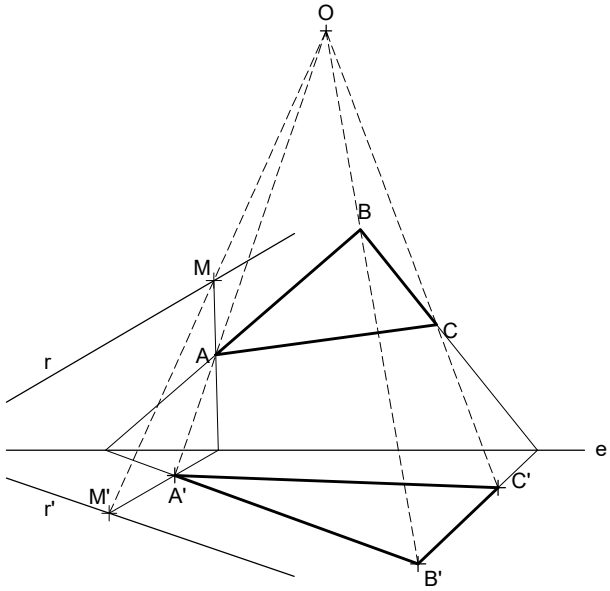

5. Hallar la figura homóloga a la dada, en la homología definida por el centro O, el eje e y un par de puntos homólogos AA'.

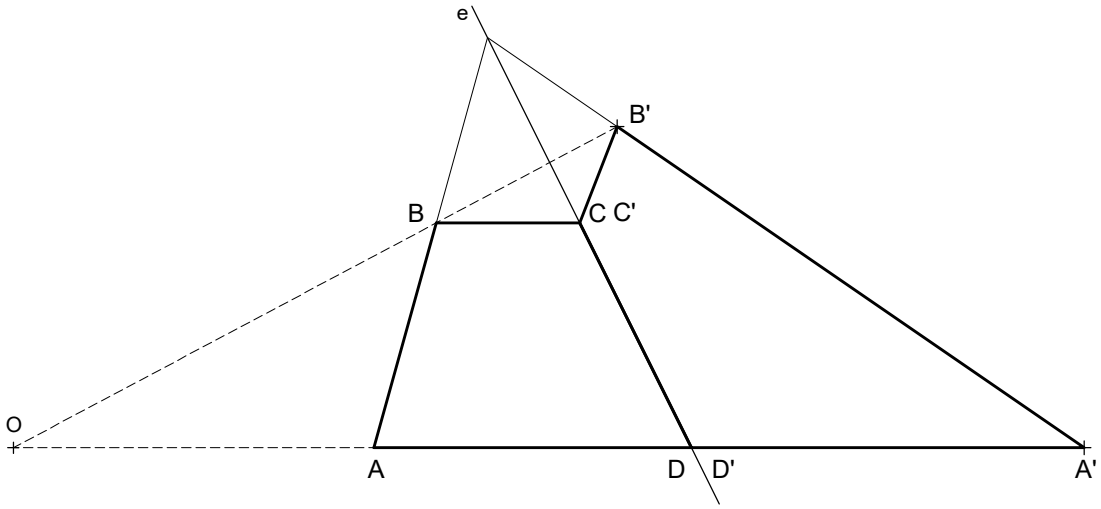

HOMOLOGÍA	**Dibujo Técnico** Diego de Miguel	2

1. Hallar la figura homóloga a la dada, en la homología definida por el centro O y tres pares de puntos homólogos MM', NN' y PP'.

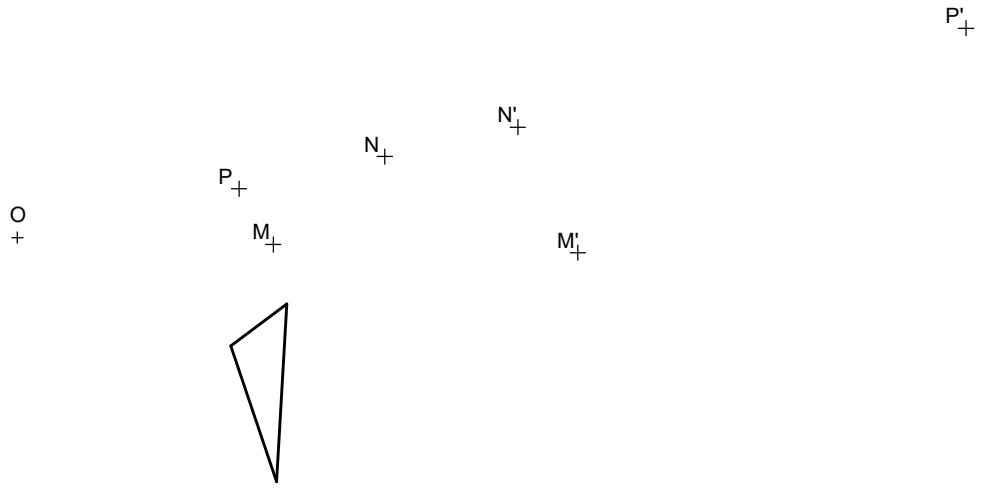

2. Hallar la figura homóloga a la dada, en la homología definida por el centro O, el eje e y un par de puntos homólogos A y A'.

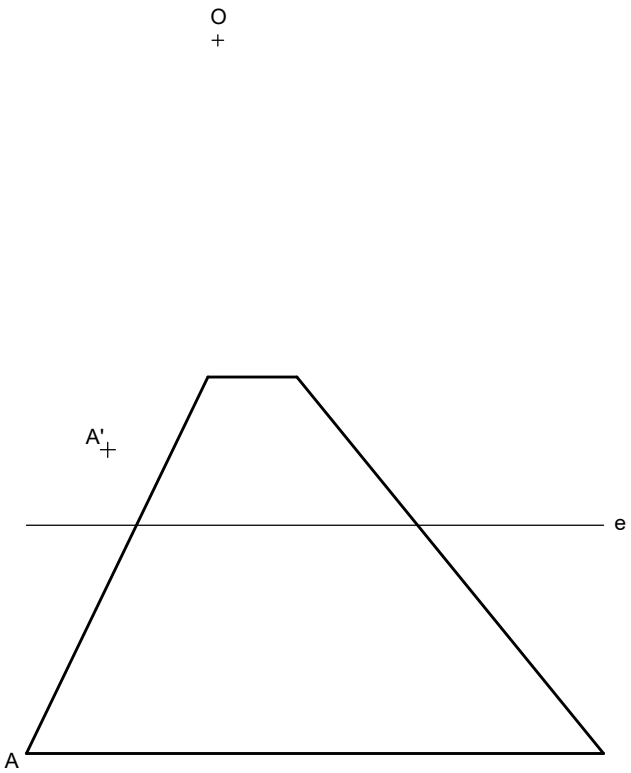

3. Hallar la figura homóloga a la dada, en la homología definida por el eje e y dos pares de puntos homólogos AA' y BB'.

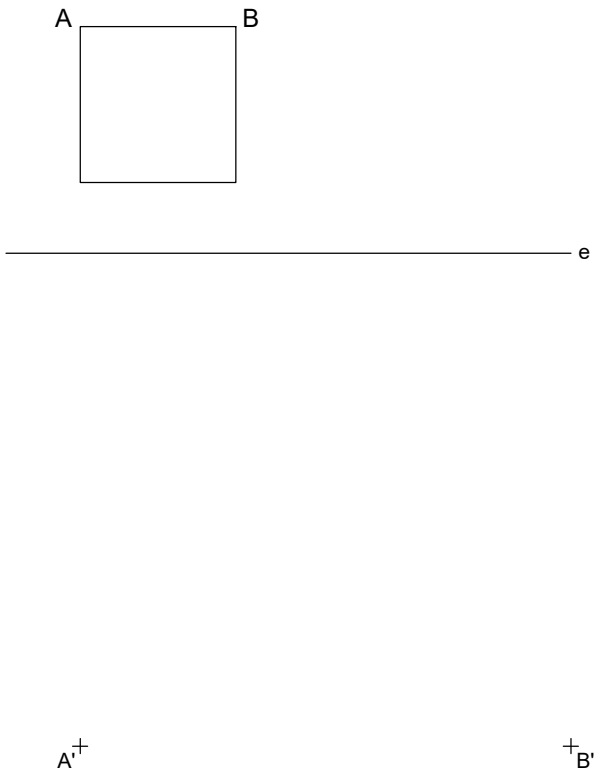

HOMOLOGÍA	**Dibujo Técnico** Diego de Miguel	2

1. Hallar la figura homóloga a la dada, en la homología definida por el centro O y tres pares de puntos homólogos MM', NN' y PP'.

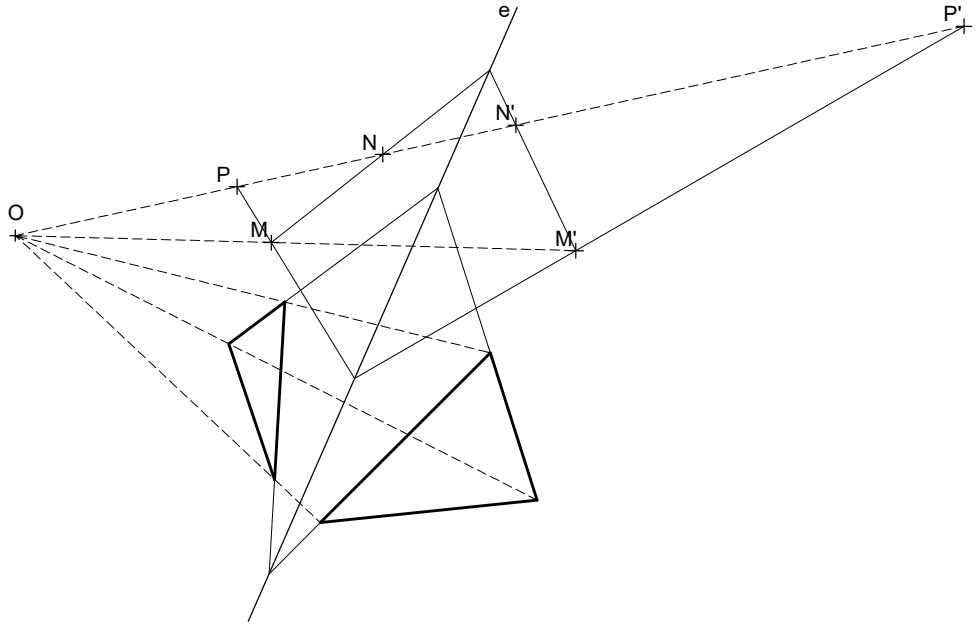

2. Hallar la figura homóloga a la dada, en la homología definida por el centro O, el eje e y un par de puntos homólogos A y A'.

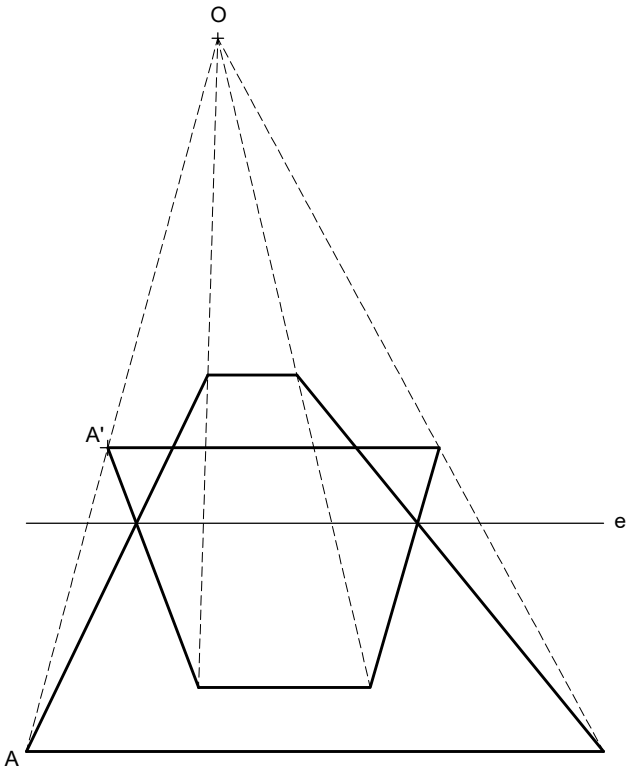

3. Hallar la figura homóloga a la dada, en la homología definida por el eje e y dos pares de puntos homólogos AA' y BB'.

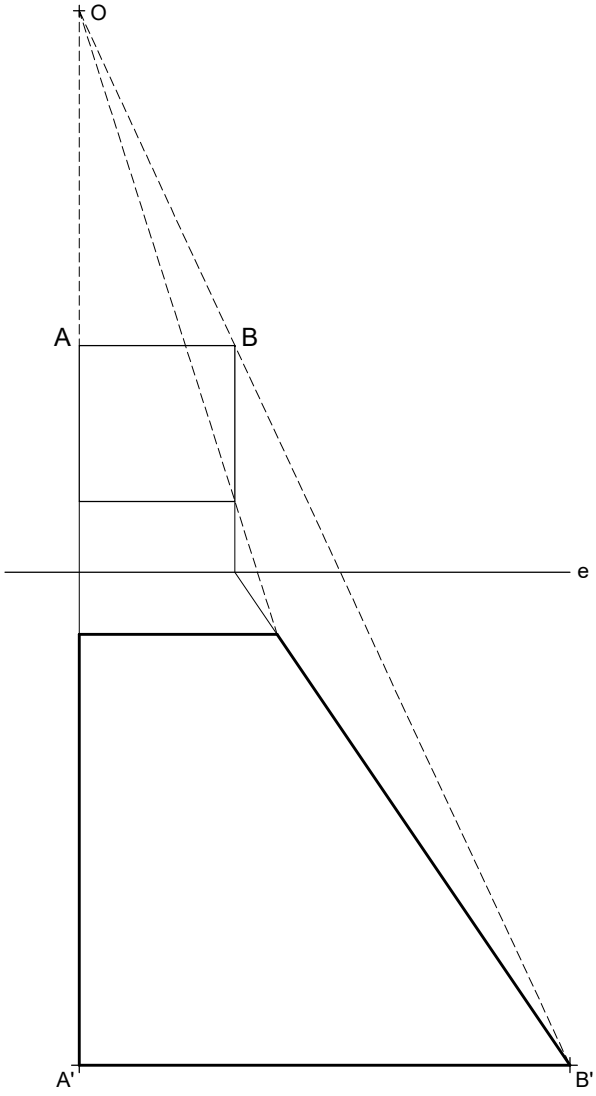

1. Hallar la figura homóloga a la ABC dada, en la homología definida por el centro O, el eje e y dos puntos homólogos AA'.

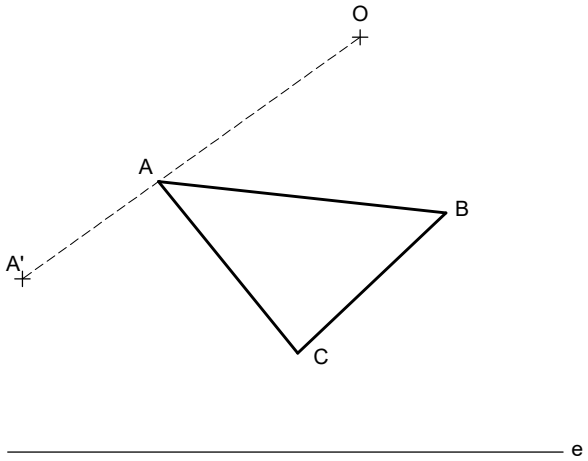

2. Hallar la figura homóloga a la ABCD dada, en la homología definida por el centro O, el eje e y dos puntos homólogos AA'.

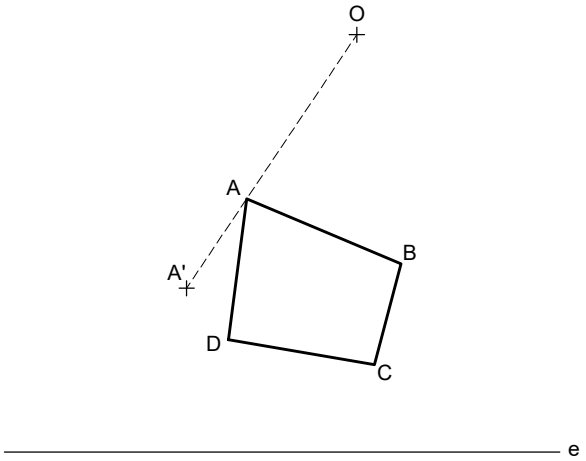

3. Hallar la figura homóloga a la ABC dada, en la homología definida por el centro O, el eje e y dos puntos homólogos AA'.

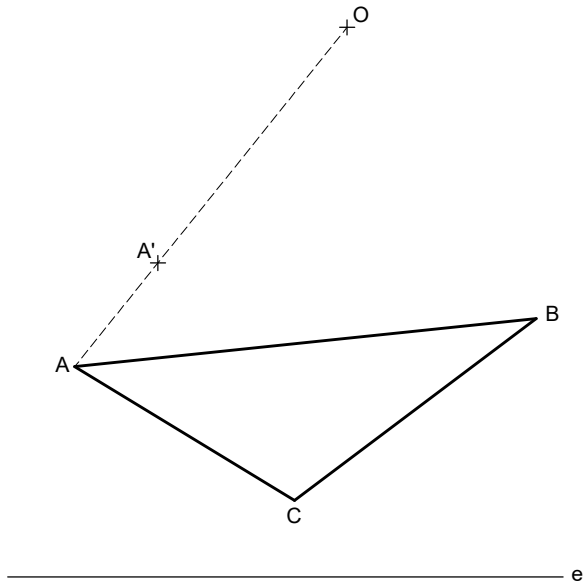

4. Hallar la figura homóloga a la ABCD dada, en la homología definida por el centro O, el eje e y dos puntos homólogos AA'.

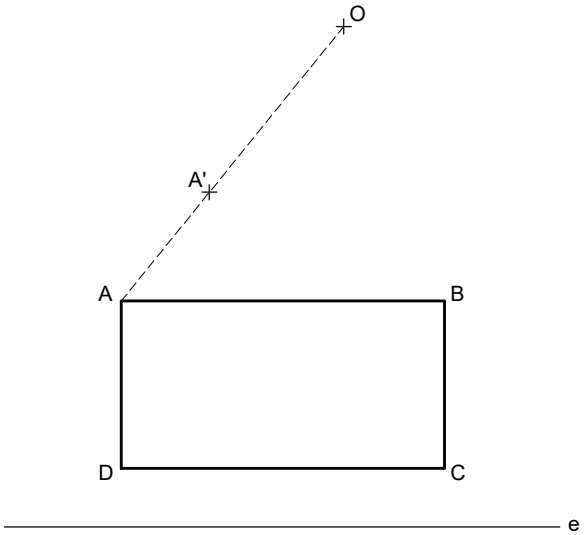

5. Definida una homología de centro O, los pares de puntos homólogos C-C', M-M' y N-N' donde M y N son puntos dobles, se pide:
   1. Determinar el eje de la homología
   2. Representar la figura homóloga del triángulo ABC.

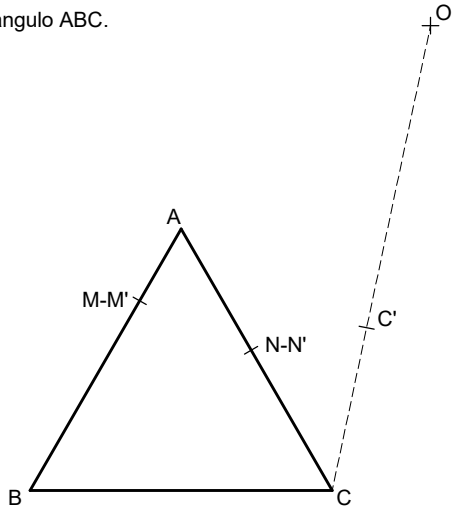

1. Hallar la figura homóloga a la ABC dada, en la homología definida por el centro O, el eje e y dos puntos homólogos AA'.

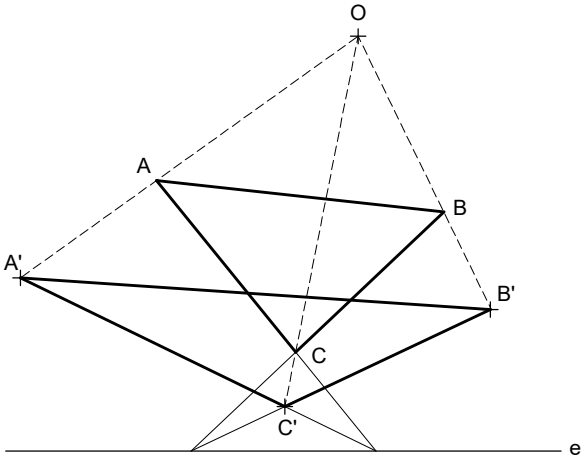

2. Hallar la figura homóloga a la ABCD dada, en la homología definida por el centro O, el eje e y dos puntos homólogos AA'.

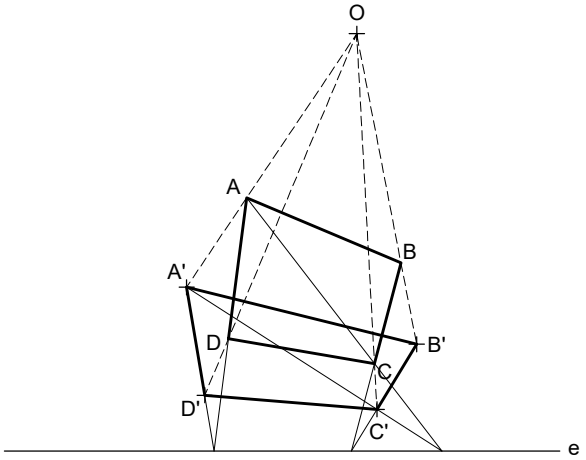

3. Hallar la figura homóloga a la ABC dada, en la homología definida por el centro O, el eje e y dos puntos homólogos AA'.

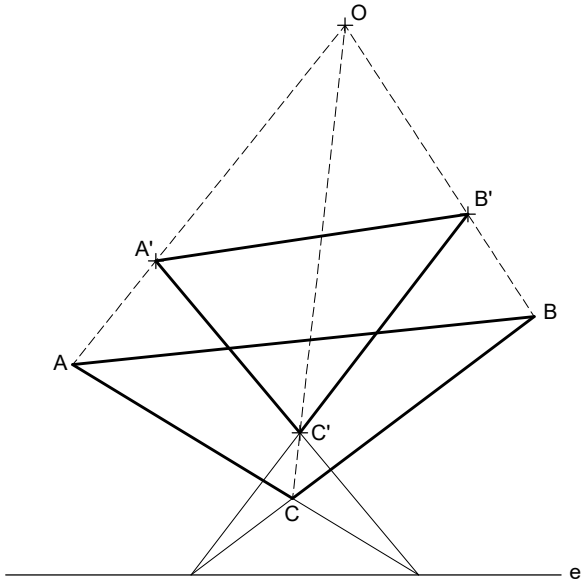

4. Hallar la figura homóloga a la ABCD dada, en la homología definida por el centro O, el eje e y dos puntos homólogos AA'.

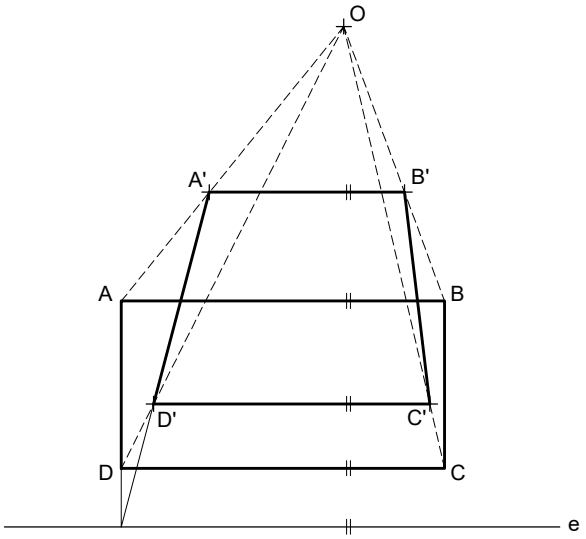

5. Definida una homología de centro O, los pares de puntos homólogos C-C', M-M' y N-N' donde M y N son puntos dobles, se pide:
   1. Determinar el eje de la homología
   2. Representar la figura homóloga del triángulo ABC.

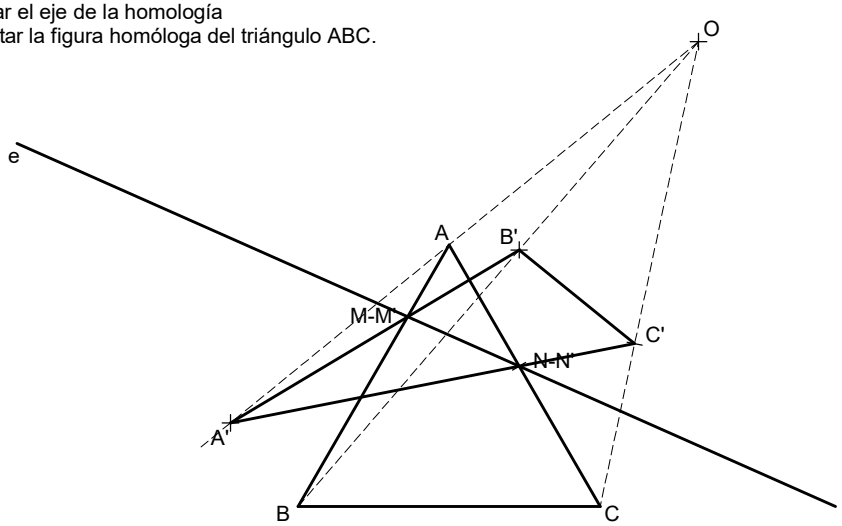

1. Definida una homología por los pares de puntos homólogos A-A', B-B' y E-E', se pide:
   1. Hallar el centro de la homología.
   2. Dibujar el triángulo equilátero de lado AB (elegir el que no corte al eje de homología).
   3. Determinar el triángulo A'B'C' homólogo del triángulo ABC.

   (Prueba de Acceso, Andalucía, modelo 2013)

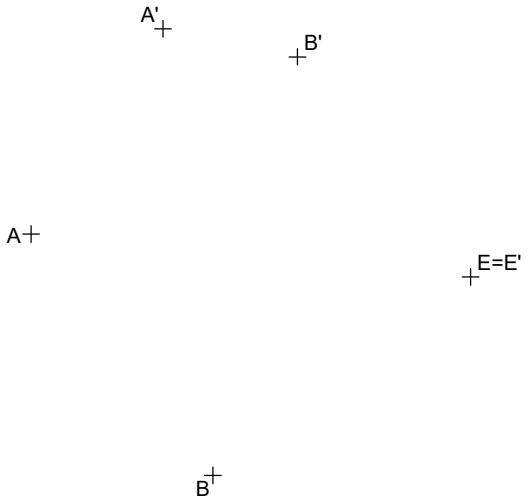

1. Definida una homología por los pares de puntos homólogos A-A', B-B' y E-E', se pide:
   1. Hallar el centro de la homología.
   2. Dibujar el triángulo equilátero de lado AB (elegir el que no corte al eje de homología).
   3. Determinar el triángulo A'B'C' homólogo del triángulo ABC.
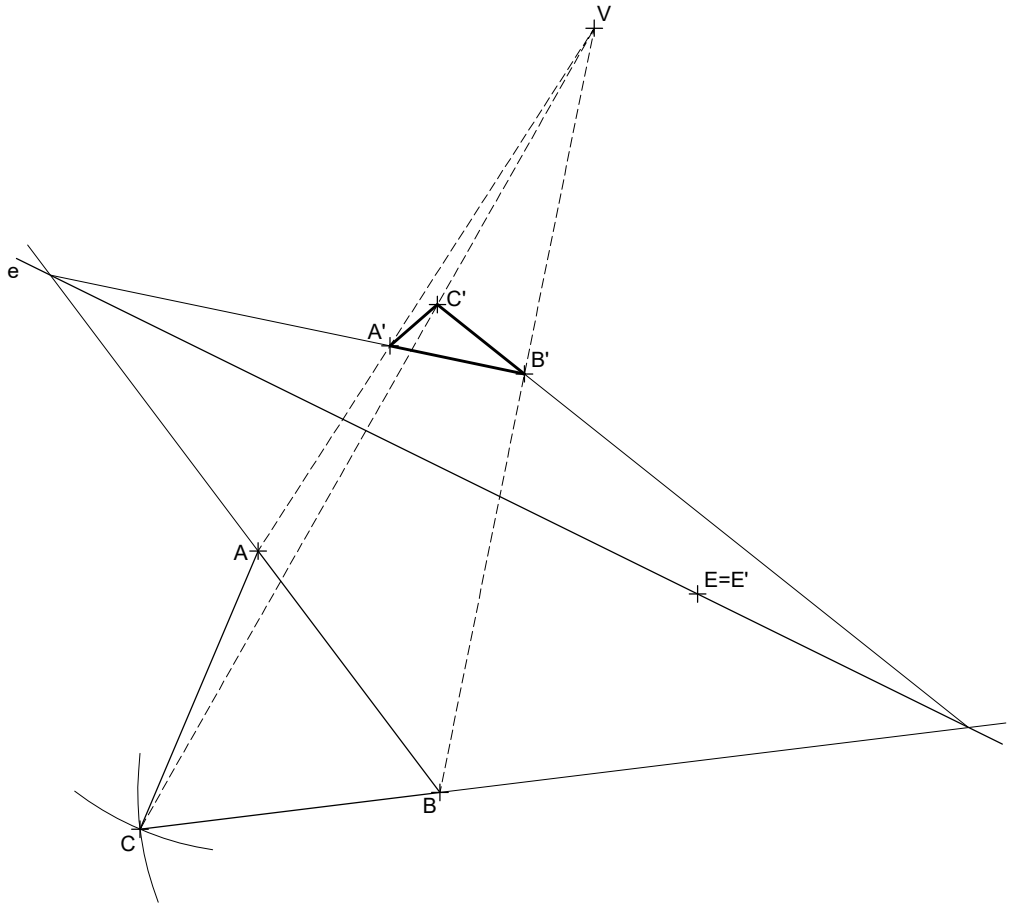
   (Prueba de Acceso, Andalucía, modelo 2013)